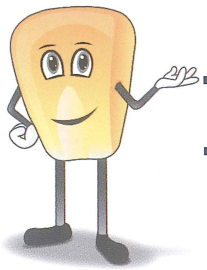

TRIEUR ALVÉOLAIRE
Type TA 3070

UTILISATIONS TOUS PRODUITS

- **Précis**
- **Compact**
- **Modulaire**
- **Grande capacité**
- **Diagramme adaptable**
- **Complètement fermé**
- **Réglages côté sortie (avec contrôle visuel et prise d'échantillon)**

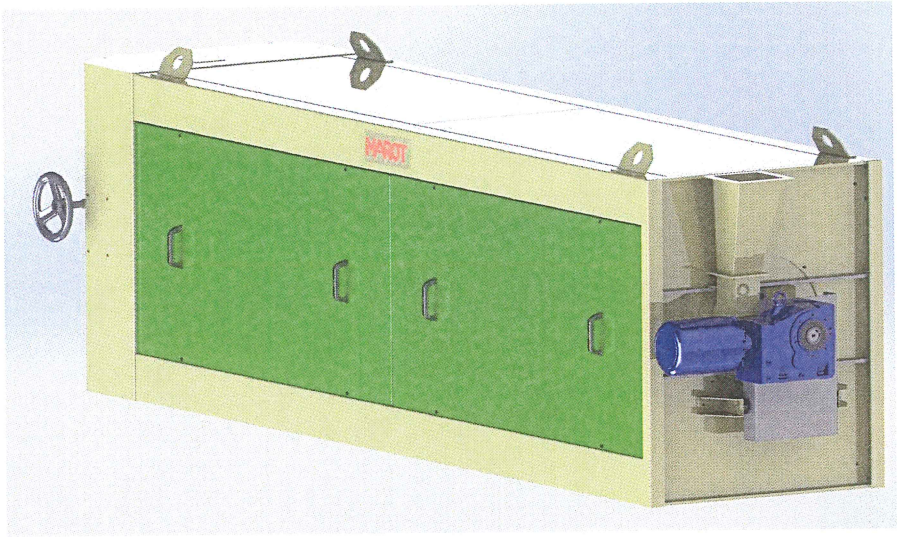

* **Le trieur alvéolaire MAROT sépare les grains selon leur longueur** par l'intermédiaire d'un manteau, facilement interchangeable, qui comporte des alvéoles adaptées à la longueur des grains à trier.

Les grains entrent dans les alvéoles ; les plus longs ressortent immédiatement alors que les plus courts restent pour retomber dans l'auget inclinable.

* **Ce trieur alvéolaire peut travailler :**
- soit en « graines rondes » pour éliminer les grains les plus courts et conserver les longs,
- soit en « graines longues » pour éliminer les grains les plus longs et conserver les courts.

* **Le débit d'un trieur « graines rondes » est généralement double de celui du trieur «graines longues »** (4 t/h en « graines longues » et 8 t/h en « graines rondes »).

* **La conception modulaire de ce trieur alvéolaire le rend très facile à installer.** Cette conception permet à tout moment d'adapter ou de modifier une installation existante pour répondre à un besoin particulier.

* **Suivant les besoins, on peut installer :**

- un seul trieur « graines rondes » ou « graines longues »
- deux trieurs : un « graines rondes » et un « graines longues » (b)
- trois trieurs : un « graines rondes » sur deux « graines longues » (c) ou bien un cylindre fonctionnant en « diviseur » sur deux trieurs, « graines rondes » et « graines longues » (d).

* **Les trieurs alvéolaires se montent en colonne (e) ou un sur deux (f).**

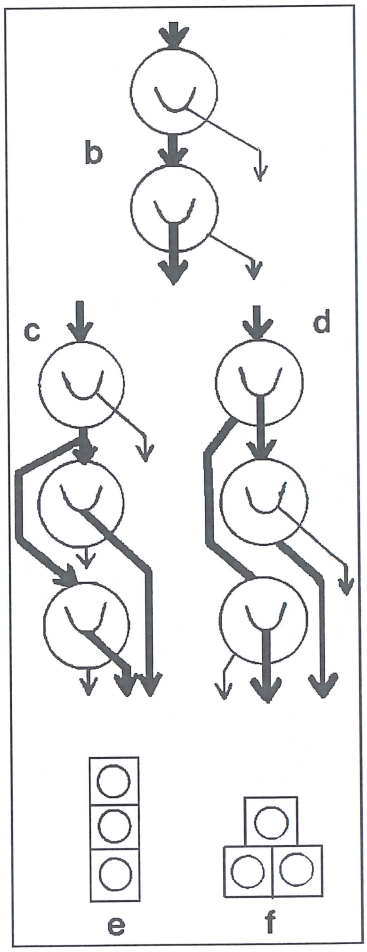

CARACTÉRISTIQUES TECHNIQUES

- **Référence TA 3070 NU : 92972**
- Puissance motorisation : 1,1 kW
- Vitesse variable 30 à 50 tr/mn par variateur électronique
- Poids net appareil : 840 kg
- Option : manteau en 3 coquilles - Lg 2910 - Ø 700

Principe de fonctionnement

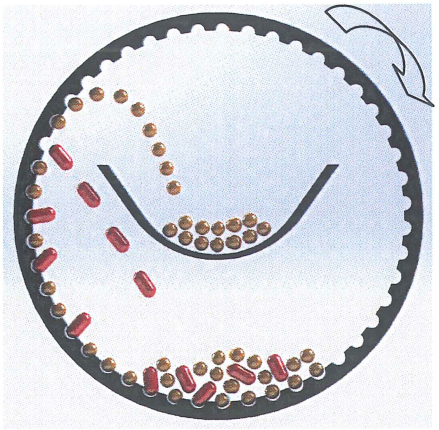

ÉQUIPEMENTS et ACCESSOIRES

nous consulter

ENCOMBREMENT IT 970-07

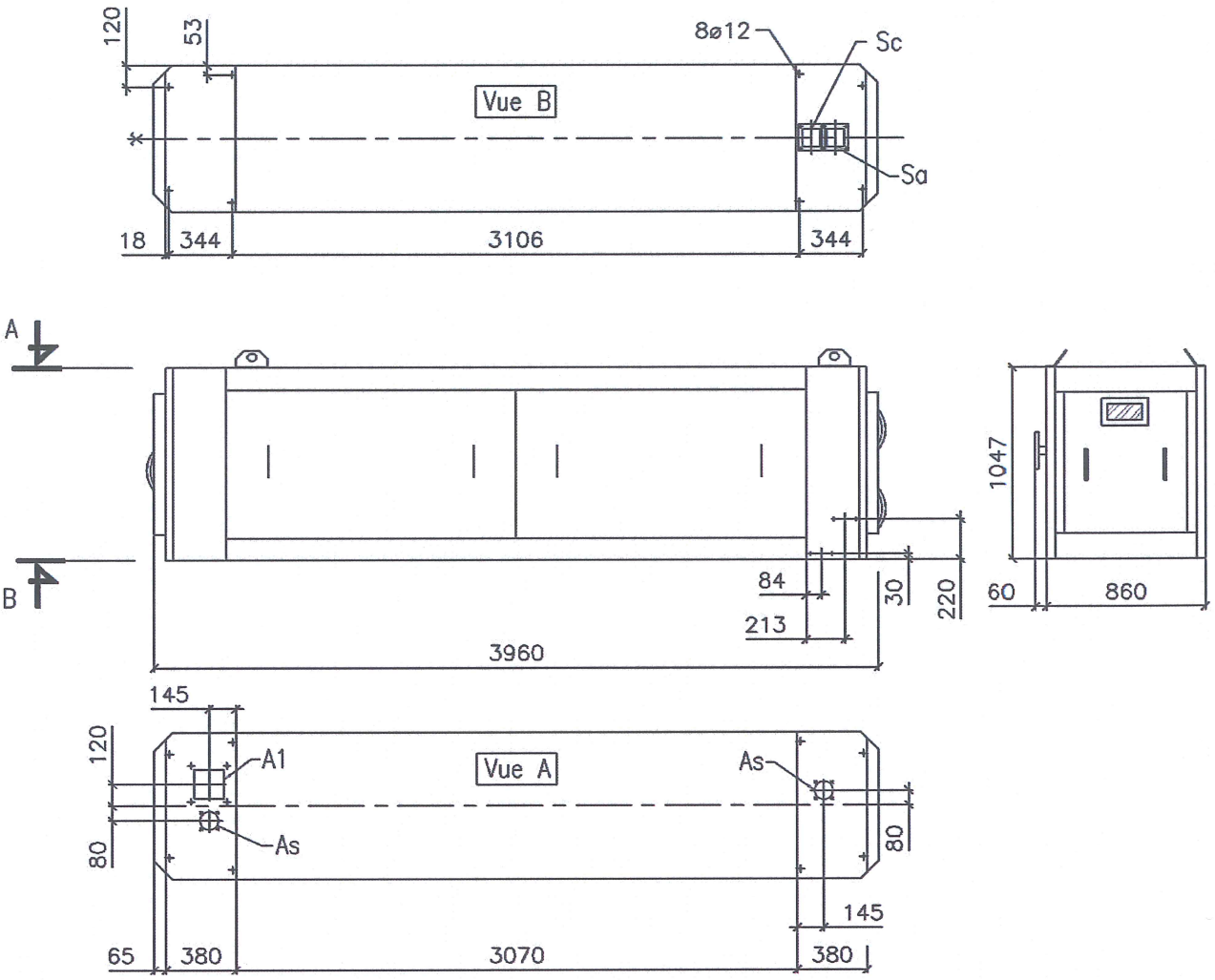

Soucieux d'améliorer constamment nos fabrications, nous nous réservons le droit de modifier sans préavis les caractéristiques mentionnées sur ce document

CONSORTIUM FRANÇAIS de CONSTRUCTEURS pour l'AGRO-INDUSTRIE

C.F.C.A.I. SAS Route de Montgérain - BP 4 - 60420 **TRICOT** (France)
Tél. : + **33 (0)3 44 51 53 50** - Fax : + 33 (0)3 44 51 00 84
E-mail : cfcai@groupecfc.fr - export@groupecfc.fr
RCS BEAUVAIS B 329 152 375
Propriétaire des marques : LAW MAROT OMNIUM satiq DAGUET
Groupe CFC